EMMERITO

Global Canning Expertise

Δείτε το εργοστασιακό μας βίντεο



Αυτός είναι ένας δυναμικός κατάλογος, μπορείτε να χρησιμοποιήσετε τα βελάκια για να πλοηγηθείτε.

Τεχνολογία Τροφίμων από το 1964

Η Emerito προσφέρει στους πελάτες της μία ευρεία εμπειρία σε τεχνολογικές λύσεις για συσκευασία τροφίμων σε άκαμπτα δοχεία (τενεκέδες, βάζα, μπουκάλια κλπ) με την αντίληψη της διατήρησης της ύψιστης ποιότητας στις διαδικασίες της, βελτιώνοντας παράλληλα τους πόρους και το κόστος τους. Και όλα αυτά με ολοκληρωτικό σεβασμό προς το περιβάλλον.

Περισσότερα από 3.500m² χώρος εγκαταστάσεων

Κατασκευή μηχανημάτων εντός της έδρας

Διεθνείς Πιστοποιήσεις Ποιότητας

Περισσότερες από 1.000 εγκαταστάσεις μηχανημάτων σε 5 ηπείρους



Κατάλογος

Ολοκληρωμένες Γραμμές (Full Lines)	Σελίδα 4
Συστήματα αποπαλετοποίησης	Σελίδα 8
Συστήματα Έκπλυσης Άδειων Συσκευασιών	Σελίδα 9
Γεμιστικά Συστήματα	Σελίδα 10
Μηχανήματα Τοποθέτησης Πωμάτων Twist Off & PT (Ταπωτικά)	Σελίδα 19
Ανιχνευτές Κενού	Σελίδα 33
Αποστάτες με Περιστροφική Κεφαλή	Σελίδα 34
Συστήματα Φόρτωσης-Εκφόρτωσης Καλαθιών	Σελίδα 35
Συστήματα Πλυσίματος και Στεγνώματος	Σελίδα 36
Επιπρόσθετος Εξοπλισμός	Σελίδα 40

[Μενού]

Αυτός είναι ένας δυναμικός κατάλογος, μπορείτε να χρησιμοποιήσετε τα βελάκια για να πλοηγηθείτε.



Ολοκληρωμένες Γραμμές Κονσερβοποίησης

[Μενού]

Ολοκληρωμένες Γραμμές

Info

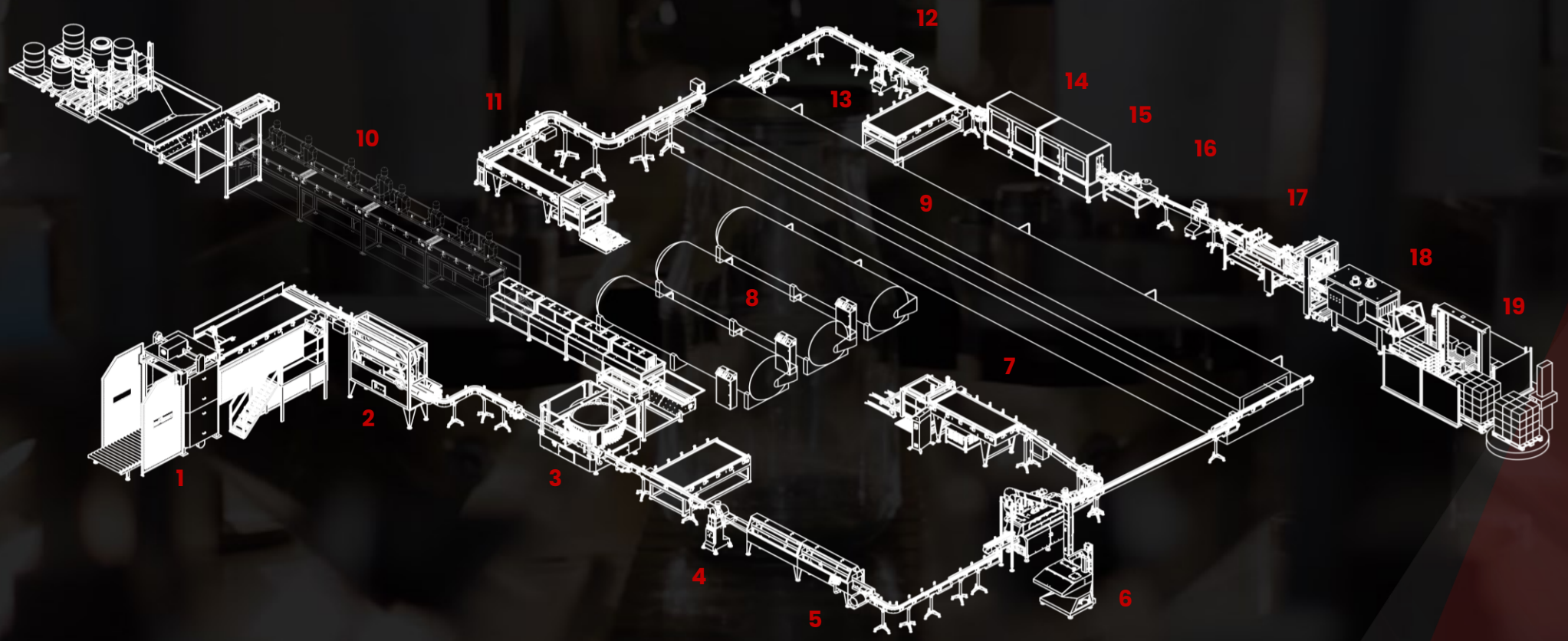

1	Συστήματα Αποπαλετοποίησης	5	Γεμιστικό Υγρών	9	Παστεριωτής	13	Τραπέζι	17	Συσκευαστής Κιβωτίων
2	Σύστημα Ξεβγάλματος	6	Μηχάνημα Τοποθέτησης Πωμάτων Twist Off (Ταπωτικό/Capper Machine)	10	Χειροκίνητα Τραπέζια Εργασίας	14	Σύστημα Έκπλυσης	18	Σύστημα Συρρίκνωσης Περιτυλίγματος
3	Γεμιστικό Στερεών	7	Σύστημα Φόρτωσης Καλαθιών	11	Σύστημα Εκφόρτωσης Καλαθιών	15	Σύστημα Στεγνώματος	19	Σύστημα Τοποθέτησης Παλετών
4	Αποστάτης Περιστροφικής Κεφαλής	8	Αποστειρωτής	12	Ανιχνευτής Κενού	16	Ετικετέζα		

[Μενού]

Λειτουργικό Δείγμα

Γραμμή για Σάλτσες

Info

Video

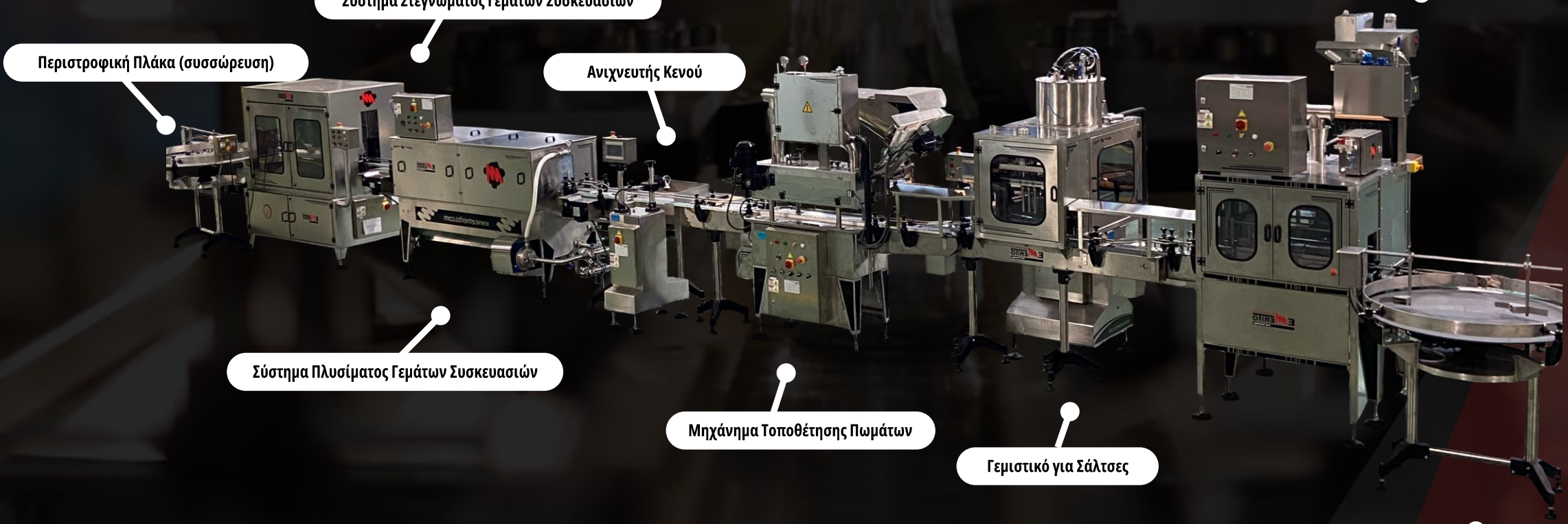

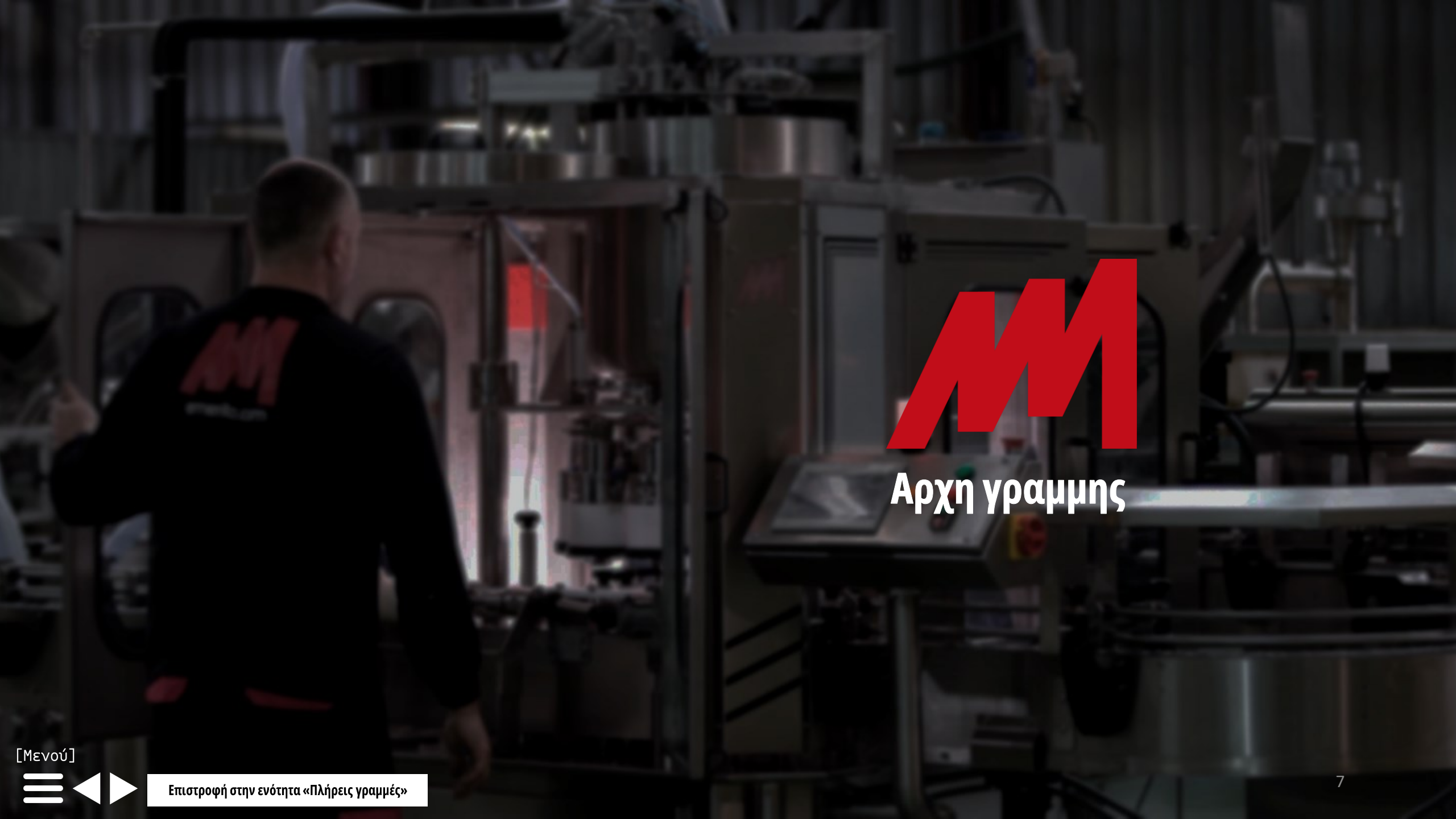

Αρχη γραμμης

[Μενού]

Επιστροφή στην ενότητα «Πλήρεις γραμμές»

Αποπαλετοποιητής

Διαθέσιμοι Διαφορετικοί βαθμοί αυτοματισμού

Βάζα | Κονσέρβες | Φιάλες

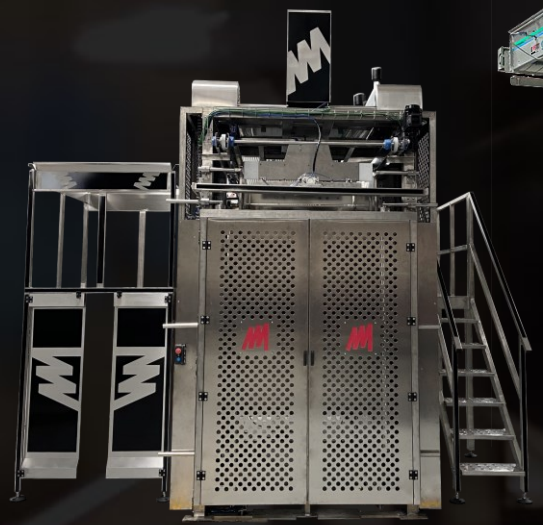

SMA - 250 Video



SMA - 500 Video



SMA - 100 Video

Μηχανήματα σχεδιασμένα να απο-παλετοποιούν άκαμπτα άδεια δοχεία όπως βάζα, κονσέρβες ή φιάλες, οι οποίες είναι ήδη σε παλέτα, με στόχο την ευθυγράμμισή τους ένα προς ένα και την ορθή μεταφορά τους στην γραμμή κονσερβοποίησης. Μπορεί επίσης να χρησιμοποιηθεί στο τέλος της γραμμής με γεμάτες συσκευασίες, για να τις ευθυγραμμίσει μία προς μία και να τις οδηγήσει στην περιοχή σήμανσης και τοποθέτησης ετικετών.

Προσφέρουμε εναλλακτικές λύσεις για από-παλετοποίηση και για πλαστικές συσκευασίες, σύμφωνα με την μορφή και την γκάμα παραγωγής, πάντα μετά από μελέτη της εκάστοτε εφαρμογής.

Συστήματα από-παλετοποίησης “Cartesian Sweeping”, στρώμα-στρώμα. Επιπλέον, συμπεριλαμβάνουν και επιφάνεια συσσώρευσης καθώς και ιμάντες εξόδου διαφορετικών ταχυτήτων ώστε να προστίθενται οι συσκευασίες στην σειρά, μία προς μία.

Διαθέτουμε ορισμένες επιλογές για να αυτοματοποιήσουμε τα συστήματα από-παλετοποίησής μας στο έπακρο, όπως:

- Αυτόματο σύστημα φόρτωσης παλετών πριν από την από-παλετοποίηση, με δυνατότητα τοποθέτησης 2 παλετών σε αναμονή, και μίας επιπλέον παλέτας κατά την φόρτωση.
- Σύστημα αυτόματης αφαίρεσης των διαχωριστικών μεταξύ των στρωμάτων, το οποίο περιλαμβάνει επίσης ένα κλουβί από ανοξείδωτο χάλυβα για την συσσώρευσή τους με ελεγχόμενο τρόπο κατά την διάρκεια της εργασίας.
- Αυτόματη εξαγωγή άδειων παλετών.

+ Info

	SMA - 100	SMA - 250	SMA - 500
Δοχεία	Βάζα, τενεκέδες, PET, μπουκάλια κλπ		
Χωρητικότητα	1 στρώση/λεπτό	2,5 στρώση/λεπτό	5 στρώση/λεπτό
Εξαρτήματα	Αυτόματη αφαίρεση στρωμάτων χαρτοκιβωτίου	Αυτόματη αφαίρεση στρωμάτων χαρτοκιβωτίου Αυτόματη φόρτωση 2ης παλέτας Σύστημα εκφόρτωσης-εκτόξευσης συσκευασιών	

Σύστημα Ξεβγάλματος Άδειων Συσκευασιών

Νερό | Αέρας | Ατμός

Αυτό το μηχάνημα είναι σχεδιασμένο για τον καθαρισμό των άδειων δοχείων που χρησιμοποιούνται για την παραγωγή φαγητού, ακόμα κι αν είναι κατασκευασμένα από πλαστικό, τσίγκο ή γυαλί.

Το μηχάνημα πλύσης δοχείων, το οποίο είναι κατασκευασμένο από πρώτης ποιότητας ανοξείδωτο ατσάλι AISI 316L, αυτοματοποιεί το πλύσιμο των δοχείων χωρίς την ανάγκη προσθήκης πρόσθετων εργαλείων, επιτυγχάνοντας έτσι σημαντική βελτίωση της παραγωγικής ικανότητας καθώς και της αποτελεσματικότητας στην χρήση του προσωπικού, γεγονός που σημαίνει άμεση βελτίωση της ανταγωνιστικότητας.

Η φύση των υλικών που χρησιμοποιούνται στην βιομηχανία, σε συνδυασμό με την αδιαπραγμάτευτη ποιότητα των φινιρισμάτων, καθιστά την συγκεκριμένη μηχανή ένα εργαλείο αξιόπιστο που κρατάει στον χρόνο, ακόμα και σε απαιτητικές περιστάσεις.

Video

Info





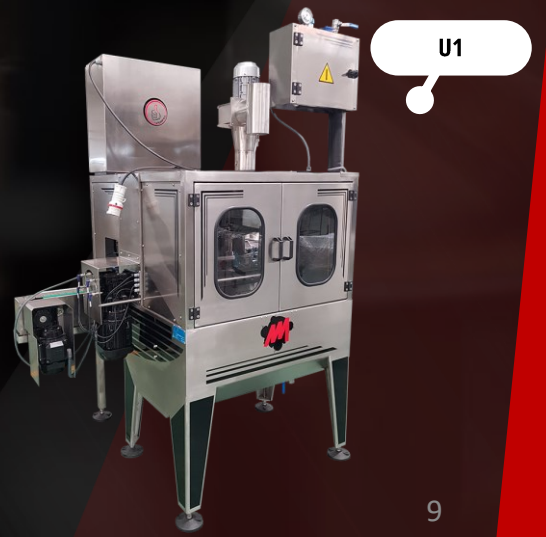

	U1	U2	U2 - SP	Universal
Δοχεία	Όλα τα σχήματα			
Χωρητικότητα	Μέχρι και 40 δοχεία/λεπτό,	Μέχρι και 150 δοχεία/λεπτό,	Μέχρι και 200 δοχεία/λεπτό,	Μέχρι και 600 δοχεία/λεπτό,
Ευελιξία	Ανάγκη επιβεβαίωσης των σχημάτων των δοχείων	Όλα τα δοχεία χωρίς εγκατάσταση επιπλέον εξαρτημάτων. Εύκολη αλλαγή σχήματος με το άνοιγμα των κάθετων ιμάντων	Όλες οι συσκευασίες χωρίς εγκατάσταση επιπλέον εξοπλισμού. Εύκολη προσαρμογή για την αλλαγή των διαφόρων σχημάτων	

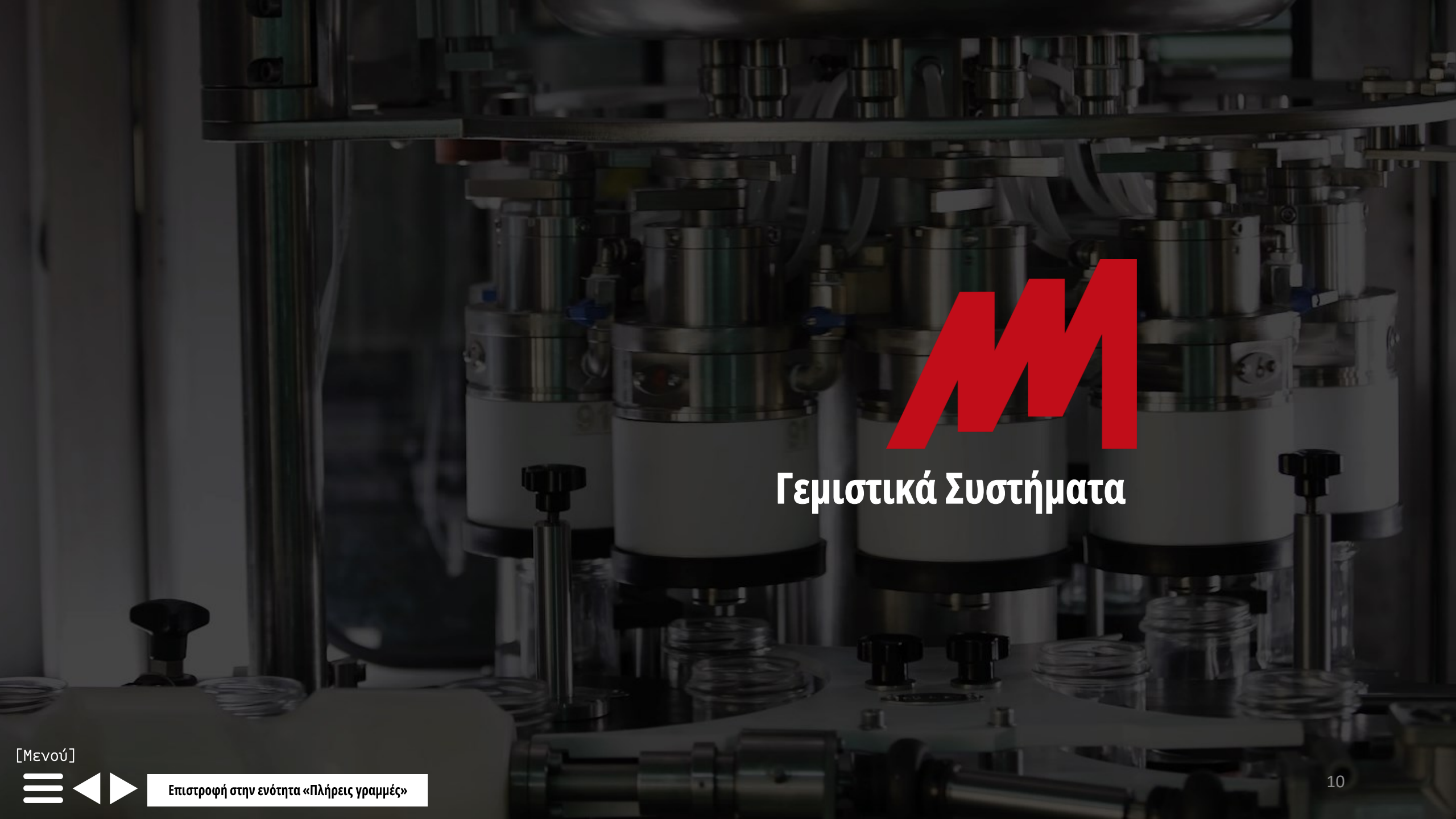

Γεμιστικά Συστήματα

[Μενού]

Επιστροφή στην ενότητα «Πλήρεις γραμμές»

Γεμιστικά Συστήματα

Στερεά



Γραμμική Υπερχείλιση + Δόνηση

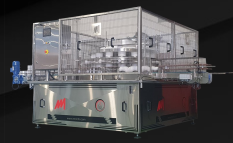

Ογκομετρικό Περιστρεφόμενο Τηλεσκοπικό

Υγρά



Καταρράκτης



Έλεγχος Στάθμης



Υπό Κενό

Σάλτσες



Ογκομετρικό Έμβολο



Ογκομετρικό | Ροόμετρο

Info

Γραμμική Υπερχείλιση και Δόνηση

Προσαρμοζόμενο σε κάθε διαδικασία | **Εύκολη συντήρηση** | **Ανθεκτικότητα**

Μηχάνημα σχεδιασμένο για την πλήρωση στερεών με υπερχείλιση που ενσωματώνει ένα σύστημα δόνησης των συσκευασιών στην έξοδο από το μηχάνημα που αφαιρεί το περιττό προϊόν από το χείλος των περιεκτών, επαναφέροντάς τους στην κεκλιμένη ράμπα πλήρωσης μέσω ιμάντα μεταφοράς.

Το γεμιστικό είναι πολύ απλό και διατηρείται εύκολα, ούτως ώστε να προσαρμόζεται τέλεια σε διάφορα είδη παραγωγής, προϊόντων και συσκευασιών, ανάλογα με τις ανάγκες του εκάστοτε πελάτη.

Ανεξάρτητα από την απλότητα, η Emerito διατηρεί στάνταρ ύψιστης ποιότητας, τόσο στα υλικά όσο και στα ηλεκτρονικά της εξαρτήματα, με βασική της προϋπόθεση να παρέχει αυτόν τον εξοπλισμό με ιδιαίτερη ανεκτικότητα και διάρκεια, ακόμα και σε απαιτητικές συνθήκες εργασίας.



LS 2M — Video



LS 1.5M — Video

+ Info	LS	RS
Τεχνολογία	Γραμμική Υπερχείλιση + Δόνηση	Τηλεσκοπική
Χωρητικότητα	Μέχρι 250u./λεπτό	Μέχρι 600u./λεπτό
Προϊόντα	Στερεά | Σε Στρώσεις | Σε κύβους	

Περιστροφικά Ογκομετρικά Με Τηλεσκοπικά Ακροφύσια

Προσαρμοζόμενο σε διάφορους τύπους συσκευασιών

Ογκομετρικός έλεγχος μέσω τηλεσκοπικών ακροφύσιων



Video

Αυτό το γεμιστικό μπορεί να προσαρμοστεί σε διάφορες τεχνολογίες πλήρωσης, διαφορετικών τύπων στερεών, καλύπτοντας μία ευρεία γκάμα πιθανών εφαρμογών.

Πλήρωση μέσω τηλεσκοπικών γυαλιών που επιτρέπει την ρύθμιση της ποσότητας προς γέμιση, σχετικά με τα είδη των συσκευασιών ή των προϊόντων, σε μεσαίες ή υψηλές ταχύτητες.

Αυτό το γεμιστικό μπορεί να ενσωματώσει διαφορετικές τεχνολογίες πλήρωσης διαφορετικών τύπων στερεών, καλύπτοντας μία ευρεία γκάμα πιθανών εφαρμογών.

Info

	RS	LS
Τεχνολογία	Τηλεσκοπική	Γραμμική υπερχείλιση + δόνηση
Χωρητικότητα	Μέχρι 600u/λεπτό	Μέχρι 250u/λεπτό
Προϊόντα	Στερεά | Σε Στρώσεις | Σε κύβους	

Καταρράκτης | Υδατόπτωση
(Waterfall/Cascade Systems)

Απλότητα λειτουργίας

Ολοκληρωτική Προσαρμοστικότητα





Video

Μηχάνημα σχεδιασμένο για τον δοσομετρικό έλεγχο υγρών μέσω ενός υπερχειλιστικού ή υδατοπτωτικού συστήματος (Waterfall/Cascade), εύκολα προσαρμοζόμενο σε διαφορετικά προϊόντα και σε σχήματα συσκευασιών.

Το υπερχειλιστικό σύστημα δοσομέτρησης είναι μία εύκολη οικονομική λύση για την δοσομέτρηση υγρών, είτε είναι άλμη, ή νερό, ή ξύδι, ή λάδι ή οποιοδήποτε υγρό χρησιμοποιείται συχνά στην βιομηχανία τροφίμων και στην κονσερβοποίηση φαγητού. Εκτός από την απλή του λειτουργία, δεν υποτιμούμε την ποιότητα των υλικών και των φινιρισμάτων, δύο στοιχεία που αντικατοπτρίζουν όλο τον εξοπλισμό της Emerito και που επίσης χαρακτηρίζουν όλα τα εξαρτήματα που περιλαμβάνουμε στην βιομηχανία μας, χρησιμοποιώντας πάντα κορυφαίες μάρκες της αγοράς.

Ο υπερχειλιστικός δοσομετρητής υγρών μας, επιτρέπει την εύκολη προσαρμογή στις απαιτήσεις της παραγωγής για κάθε πελάτη, κάνοντας τον εξοπλισμό να ταιριάζει τέλεια στην παραγωγική διαδικασία, φροντίζοντας πάντα για κάθε λεπτομέρεια στο έπακρο, επιτρέποντας ακριβή έλεγχο της πλήρωσης, όπως ακριβώς και ο περιστροφικός χώρος.

Τα υδατοπτωτικά μας δοσιμετρικά επιτρέπουν να ελέγχεται η θερμοκρασία πλήρωσης και να επιτευχθεί τέλεια επανακυκλοφορία των υγρών, ούτως ώστε να επιτευχθεί μέγιστη χρησιμότητα, χρησιμοποιώντας μία διπλή διαδικασία φιλτραρίσματος, ώστε να αποφευχθεί η απώλεια της ποιότητας των υγρών.

Info

Έλεγχος Στάθμης

Έλεγχος Οπτικής Ίνας

Αποφυγή ρίσκου οξείδωσης στερεών







Γεμιστικό μηχάνημα για καλυπτικά υγρά (ελαιόλαδο, ξύδι, άλμη, νερό) που ελέγχει με εξαιρετική ακρίβεια το καθορισμένο επίπεδο πλήρωσης υγρού.

Ανεξάρτητα από την ποσότητα και των όγκο του στερεού προϊόντος που εμπεριέχεται σε κάθε συσκευασία, το υγρό πάντα φτάνει το ίδιο επίπεδο, ευνοώντας την ομοιογένεια της χωρικής κεφαλής και συνεπώς την γκάμα του κενού που επιτυγχάνεται σε κάθε μία από τις συσκευασίες, ακόμη και ο χρόνος διείσδυσης του στερεού υγρού στο στερεό μέρος, που είναι ακόμα πιο περίπλοκο (όπως πχ στην περίπτωση του τόνου σε λάδι).

Αυτό το γεμιστικό ελέγχου επιπέδων, προορίζεται για εκείνους τους παραγωγούς που θέλουν να δώσουν έμφαση στην ποιότητα των διαδικασιών τους. Αυτό το σύστημα, εξοπλισμένο με αισθητήρες που λαμβάνουν και στέλνουν σήματα μέσω οπτικών ινών, αποφεύγουν την διαρροή υγρών στο εξωτερικό της συσκευασίας, ούτως ώστε να εξασφαλιστεί ένα καθαρό περιβάλλον εργασίας ενώ η απαραίτητη διατήρηση μειώνεται σημαντικά.

Info

	Κάθετη T+N	Περιστρεφόμενη Rota + N (πλήρωση με έλεγχο στάθμης)
Τεχνολογία	Πλήρωση με έλεγχο επιπέδων	
Χωρητικότητα	Μέχρ 50u./λεπτό	Μέχρ 100u./λεπτό
Προϊόντα	Υγρά για κάλυψη (λάδι,ξύδι,άλμη κλπ)	

Υπό κενό

Καλύτερη Διείσδυση των Υγρών στο Προϊόν

Καθαρό Περιβάλλον



Μηχάνημα σχεδιασμένο σε περιστροφικές εκδόσεις για την πλήρωση καλυπτόμενων υγρών (λάδι, ξύδι, άλμη, νερό), με τεχνολογία «υπό κενού». Αυτή η τεχνολογία συνήθως στοχεύει σε μεσαίες και μεγάλες παραγωγές καθώς η μείωση της ταχύτητας στην πλήρωση των υγρών σε περιστρεφόμενες εκδόσεις είναι κατανοητή.

Η τεχνολογία πλήρωσης «υπό κενό» μας επιτρέπει, σε μονό μηχάνημα, να προχωρήσουμε στην εκχύλιση που περικλείεται στο εσωτερικό των στερεών προϊόντων που εμπεριέχονται στις συσκευασίες, πριν από την πλήρωση με υγρό, δημιουργώντας ομοιογενές κενό σε κάθε συσκευασία. Αυτό σημαίνει πως ενώ γίνεται η πλήρωση του υγρού, πραγματοποιείται με ελεγχόμενη ατμόσφαιρα κενού, το οποίο διευκολύνει να διεισδύσει σωστά στα κενά που δημιουργεί το προϊόν, όπως συμβαίνει για παράδειγμα σε συσκευασίες κονσερβοποιημένων ψαριών, κρέατος ή λαχανικών. Αυτό χωρίς αμφιβολία είναι μία βελτίωση της ποιότητας της συσκευασίας, επειδή μας επιτρέπει να ελέγχουμε επακριβώς την κεφαλή του χώρου της συσκευασίας, την στιγμή που θέλουμε να αποφύγουμε τις διαρροές που μπορούν να επηρεάσουν την ποιότητα της συσκευασίας.

Με αυτό το σύστημα, πετυχαίνουμε ύψιστη ποιότητα στην ολοκλήρωση του προϊόντος και εκείνο που είναι πιο σημαντικό, είναι το γεγονός ότι η παρουσία του στην αγορά είναι τέλεια.

Info

RVB

Τεχνολογία	Περιστρεφόμενο Γεμιστικό Κενού
Χωρητικότητα	Μέχρι 600u./λεπτό
Προϊόντα	Υγρά και σάλτσες χαμηλής πυκνότητας «Υπό Κενό»

Ογκομετρικά Πιστόνια

Χαμηλές και Υψηλές Πυκνότητες

Έλεγχος Θερμοκρασίας | Στάθμης



Video



Video



Video

Μηχάνημα σχεδιασμένο για την πλήρωση σαλτσών, ανεξάρτητα από την πυκνότητα είτε είναι υψηλή είτε είναι χαμηλή.

Ο εξοπλισμός συχνά χρησιμοποιείται για την πλήρωση μαρμελάδων, γιαουρτιών, μελιού, πατές, σως, πουρέ ακόμα και μειγμάτων που μπορεί να περιέχουν στερεά κομμάτια, εφόσον βέβαια το μείγμα είναι ομογενές.

Οι εμβολοφόροι δοσομετρητές είναι εξοπλισμένοι με μία βασική δεξαμενή που με την ελεύθερη επιλογή του πελάτη μπορεί να συμπληρωθεί με διαφορετικές επιλογές, αναλόγως κάθε εφαρμογή ή προϊόν προς επεξεργασία: έλεγχος της θερμοκρασίας του προϊόντος, αναδευτήρας/ανάμεικτής για την διατήρηση της ομοιογένειας του μείγματος, ή ένα ολοκληρωμένο σύστημα άντλησης, με έλεγχο της μέγιστης και της ελάχιστης στάθμης, για την αυτόματη και ελεγχόμενη παροχή του προϊόντος.

Ο όγκος του γεμιστικού εμβόλου (στάνταρ διαστάσεων 600mc3) ρυθμίζεται μέσω ενός χειροτροχού με μετρητή, ο οποίος μας επιτρέπει να ρυθμίζουμε εύκολα και γρήγορα τις διάφορες ποσότητες πλήρωσης με εξαιρετική ακρίβεια.

.

Info

	1C - 2C - 3C - 4C - 6C – 8C | 4C-A | 6C-A (Εναλλακτικά)
Τεχνολογία	Ογκομετρικά Έμβολα
Χωρητικότητα	Από 10 μέχρι 120cpm
Προϊόντα	Υγρά, σάλτσες ακόμα και μίγματα που μπορεί να εμπεριέχουν στερεά κομμάτια

Ογκομετρικά | Ροόμετρα
(Flowmeters)

Ροόμετρα Μαγνητικής Μάζας | **Κάθετες και περιστροφικές εκδοχές**



Μηχάνημα σχεδιασμένο σε κάθετες και περιστρεφόμενες εκδόσεις , προσαρμοσμένο για την πλήρωση σαλτσών, παστών ή υγρών, ανεξάρτητα από την πυκνότητα είτε είναι υψηλή είτε χαμηλή, με τον έλεγχο ροής (όγκος).

Σε αυτή την περίπτωση η τεχνολογία που χρησιμοποιείται για την πλήρωση των συσκευασιών είναι τα ροόμετρα, είτε μαζικά είτε μαγνητικά, το οποίο καθορίζεται ανάλογα με τα χαρακτηριστικά της κάθε εφαρμογής.

Αυτός ο εξοπλισμός μπορεί να μετρηθεί σε στόμια πλήρωσης, σύμφωνα με τις απαιτήσεις του πελάτη για να προσαρμοστεί στις ανάγκες της παραγωγής του. Περιλαμβάνει επίσης μία υπό πίεση δεξαμενή, η οποία ανάλογα με τις απαιτήσεις κάθε πελάτη, μπορεί να συμπληρωθεί με διάφορα προαιρετικά στοιχεία, όπως έλεγχο της θερμοκρασίας του προϊόντος, καθώς και ελέγχους μέγιστης και ελάχιστης στάθμης για την ρύθμιση του ρυθμού άντλησης του προϊόντος είτε από χώρους προετοιμασίας είτε από ενδιάμεσες δεξαμενές που κατασκευάζονται για τον σκοπό αυτό.

+ Info	2FM, 4FM, 6FM, 4FM-A, 6FM-A, 8FM-A	RFM
Τεχνολογία	Κάθετο γεμιστικό (ροόμετρα)	Περιστροφικό γεμιστικό (ροόμετρα)
Χωρητικότητα	Από 10 έως 120u/λεπτό	Χάστα 600u/λεπτό
Προϊόντα	Υγρά, σάλτσες, γενικά προϊόντα υψηλής/χαμηλής πυκνότητας	



Μηχανήματα Τοποθέτησης Πωμάτων Twist-Off & PT (Capping Machines-Ταπωτικά-Κλειστικά)

[Μενού]

Επιστροφή στην ενότητα «Πλήρεις γραμμές»

Μηχανήματα Τοποθέτησης Πωμάτων Twist Off & PT

Η μεγαλύτερη γκάμα μηχανημάτων τοποθέτησης πωμάτων για γυαλί και PET.

Τύποι Σφράγισης:

Twist Off | PT



Emerito 0.8



Σειρά Emerito 1.8



Σειρά Emerito 2.8



Σειρά Emerito 3.8 & 5.8



Emerito 4.8

Τύποι Καπακιών/Πωμάτων

Πίνακες Σύγκρισης

Σύστημα ACT

Info

Emerito 0.8

Χωρητικότητα: 20cpm | **Αυτόματη**

Αυτόματο πώμα γυάλινων φιαλών κατάλληλο για εργαστηριακές εργασίες ή για παραγωγούς που διαχειρίζονται λίγες μορφές φιαλών και καπακιών με σύστημα Twist Off & PT. Στην περίπτωση φιαλών PET με καπάκια Twist Off, η ποιότητα της εργασίας αυτού του εξοπλισμού θα εξαρτηθεί από την ποιότητα της μορφής PET που θα χρησιμοποιηθεί σε αυτόν. Ο εξοπλισμός αυτός λειτουργεί με ένα περιστροφικό σύστημα μεταφοράς των δοχείων στο εσωτερικό και με μία κεφαλή κλεισίματος προσαρμοσμένη στην αντίστοιχη διάμετρο πώματος με την λεγόμενη τεχνολογία BC (Balanced Capping).

Προαιρετικά, ενσωματώνει ένα σύστημα διαχείρισης ατμού, που λαμβάνουμε από τον λέβητα που υπάρχει ήδη στο εργοστάσιο, για να διευκολύνουμε την δημιουργία κενού ασφαλείας με την έγχυσή του στον χώρο της κεφαλής του δοχείου πριν από το κλείσιμο. Αυτό το σύστημα διαχείρισης ατμού περιλαμβάνει επίσης την αντίστοιχη μονάδα για την εξαγωγή του περίσσιου ατμού κατά την διαδικασία κλεισίματος.



Info

Καπάκια
Διάμετρος: από TO38 μέχρι TO82
Ύψος: μέχρι 18mm (DTO)

Συσκευασίες
Διάμετρος: από 30mm μέχρι 106mm
Ύψος: από 40mm μέχρι 260mm

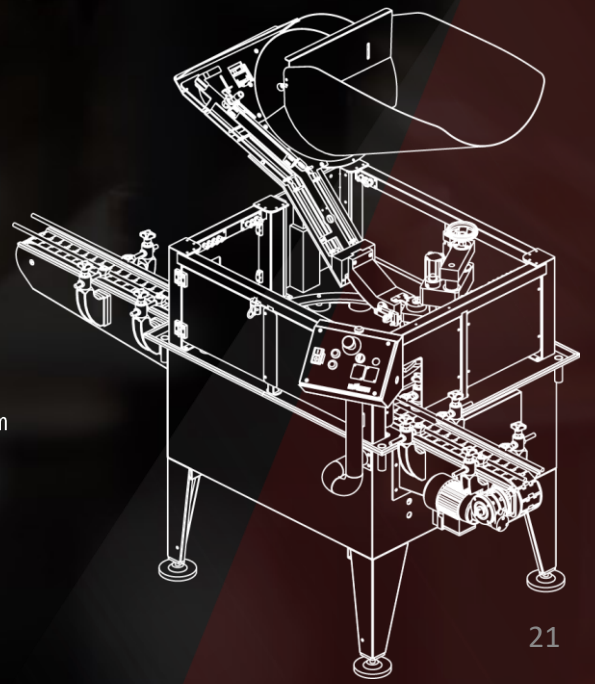

Σειρά Μηχανημάτων Emerito 1.8

Αυτόματες μηχανές



Καπάκια

Διάμετρος: από TO38 μέχρι TO82 έως και TO110* (Emerito 1.8 G*)
Ύψος: μέχρι και 18mm (DTO)

Δοχεία

Διάμετρος: από 30mm μέχρι 106 ή 160*mm (Emerito 1.8 G*)
Ύψος: Από 40mm έως 260mm

Βασικές Εκδόσεις

70 κύκλοι κάθε λεπτό | 4.800 δοχεία/ώρα

Εκδοχές ACT (για ελαιόλαδο και λιπαρές ουσίες)

50 κύκλοι κάθε λεπτό | 3.000 δοχεία/ώρα



Emerito 1.8

Emerito 1.8 G

\+ Απόλυτη ευελιξία συσκευασιών και σχημάτων

Διεύρυνση του πλαισίου και της επιφάνειας κάλυψης

Info

Σειρά Μηχανημάτων Emerito 1.8
Τυπικά Εξαρτήματα

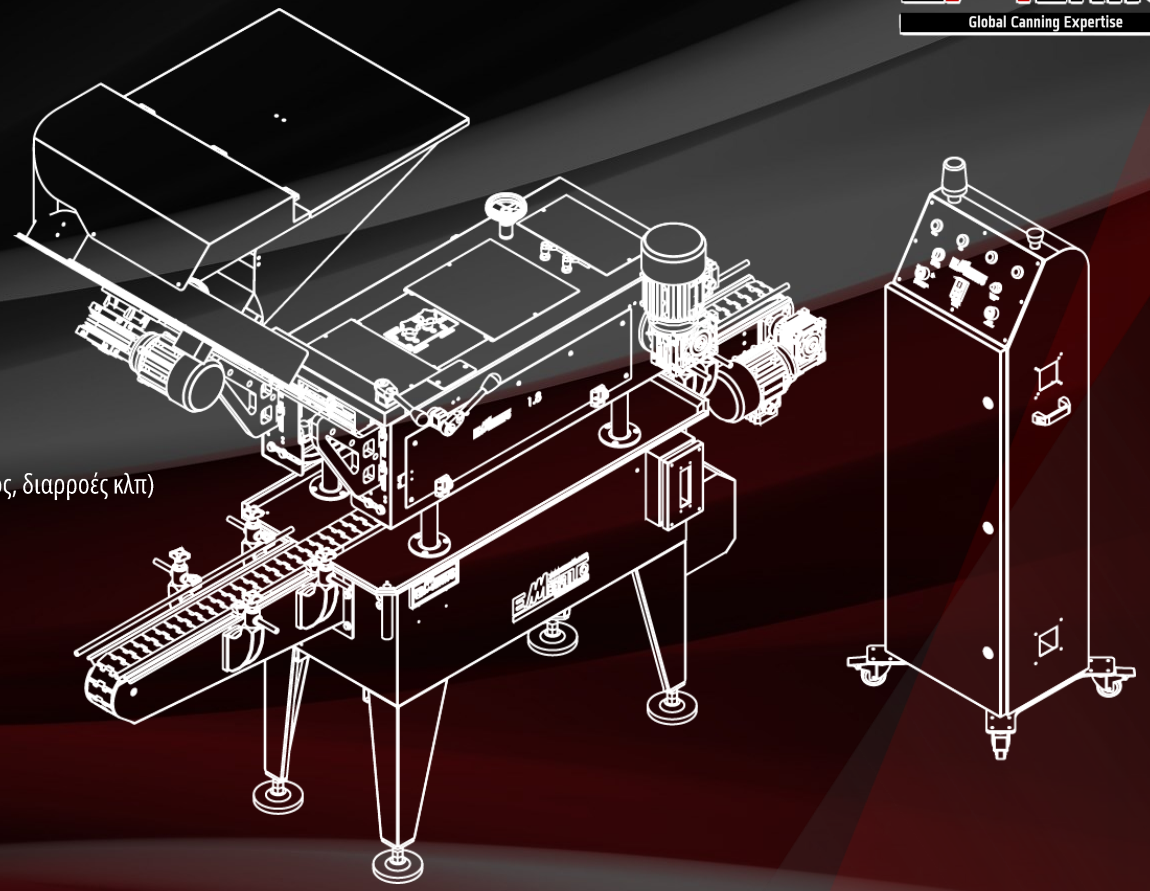

- Αυτόματη Χοάνη Τροφοδοσίας Καπακιών
- Ανιχνευτές παρουσίας/απουσίας στον τροφοδότη
- Αποκλειστικό σύστημα ελέγχου του καπακιού πριν από το τύλιγμα στο στάδιο προ-κλεισίματος
- Περιέκτης συλλογής υγρού με περιμετρικό κανάλι για την μεταφορά υγρών σε κεντρικές εξόδους (νερό ψύξης, καθαρισμός, διαρροές κλπ)
- Κεντρικό ηλεκτρονικό πάνελ ελέγχου, ξεχωριστό από το μηχάνημα και συνδεδεμένο μέσω HARTING
- Μηχανοκίνητη ρύθμιση για την αλλαγή του ύψους του σχήματος
- Εύρος ταχύτητας με ποτενσιόμετρο ελεγχόμενο από το πάνελ ελέγχου

Επιλογές

Σύνδεση με την πλάκα τροφοδοσίας ή την πλάκα αποθήκευσης

Πλευρική έλξη για την μεταφορά συσκευασιών, με διπλό ιμάντα

Σύστημα διαχείρισης ατμού για την προθέρμανση των καπακιών και την έγχυση ατμού στον εξοπλισμό, γεγονός που διευκολύνει την δημιουργία κενού ασφαλείας

Info

Σειρά Μηχανημάτων Emerito 2.8



Video

Αυτόματες

Μεσαίες – Μεγάλες Παραγωγές

Καπάκια

Διάμετρος: από TO38 μέχρι TO110
Ύψος: Μέχρι 18mm (DTO)

Δοχεία

Διάμετρος: από 30mm μέχρι 160mm
Ύψος: από 40mm μέχρι 260mm

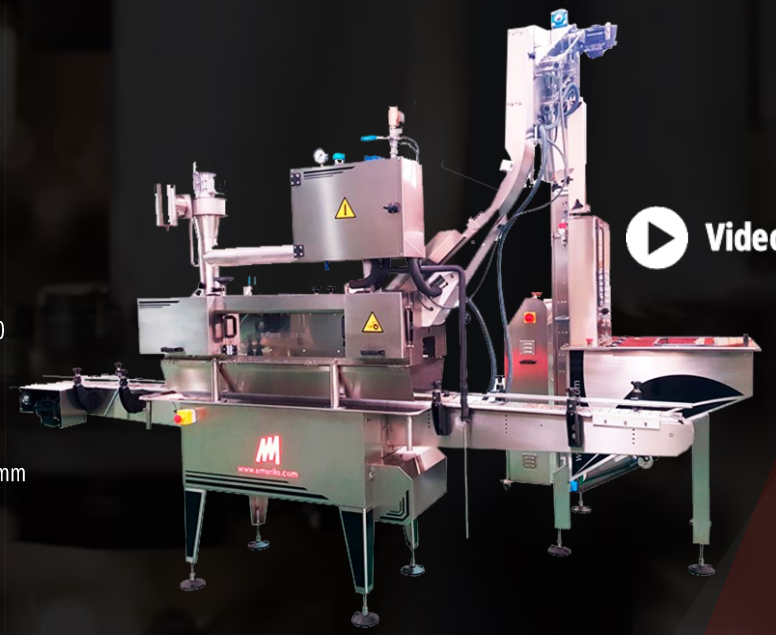

Video

Emerito 2.8 / Emerito 2.8 SP

Αυτοματη αλλαγη για διαφορετικα δοχεια

Emerito 2.8 SM / Emerito 2.8 M2

Βασίκες Εκδόσεις

130 κύκλοι/λεπτό | 7.800 δοχεία/ώρα

Εκδοχές ACT (για ελαιόλαδο και λιπαρές ουσίες)

110 κύκλοι/λεπτό | 6.600 δοχεία/ώρα

Βασίκες Εκδόσεις

200 κύκλοι/λεπτό | 12.000 δοχεία/ώρα

Εκδοχές ACT (για ελαιόλαδο και λιπαρές ουσίες)

170 κύκλοι/λεπτό | 10.800 δοχεία/ώρα

Info

Σειρά Μηχανημάτων Emerito 2.8
Τυπικά Εξαρτήματα

- Αυτόματη τροφοδοσία καπακιών με μαγνητική στήλη
- Εξάρτημα τοποθέτησης καπακιού με μηχανικό επιλογέα
- Ανιχνευτής Παρουσίας-Απουσίας καπακιού στον τροφοδότη
- Εύκολο σύστημα αφαίρεσης καπακιών σε χοάνη
- Ένδειξη κατώτατου επιπέδου καπακιών στην χοάνη
- Καθολική πτώση καπακιών, ισχύει για όλα τα μεγέθη καπακιών
- Αποκλειστικό σύστημα «ελέγχου προ-κλεισίματος με βίδα» στο στάδιο προ-κλεισίματος
- Εξάρτημα για την είσοδο ατμού για την προθέρμανση των καπακιών και την διευκόλυνση του κενού ασφαλείας
- Περιέκτης ανάκτησης υγρών (παγωμένο νερό, υπερχειλίσεις κλπ)
- Υψηλής ποιότητας μηχανοκίνητο κεφαλοκάρφωμα για την αλλαγή ύψους σχήματος
- Δυναμικά στοιχεία συγχρονισμένα με μετατροπείς
- Ανεξάρτητος κεντρικός ελεγχκτής
- Ρύθμιση πλευρικών ιμάντων από το κεντρικό τιμόνι
- Ρυθμιζόμενο ύψος από το πάνελ ελέγχου
- Ταινίες πλευρικής πίεσης για την μεταφορά των συσκευασιών

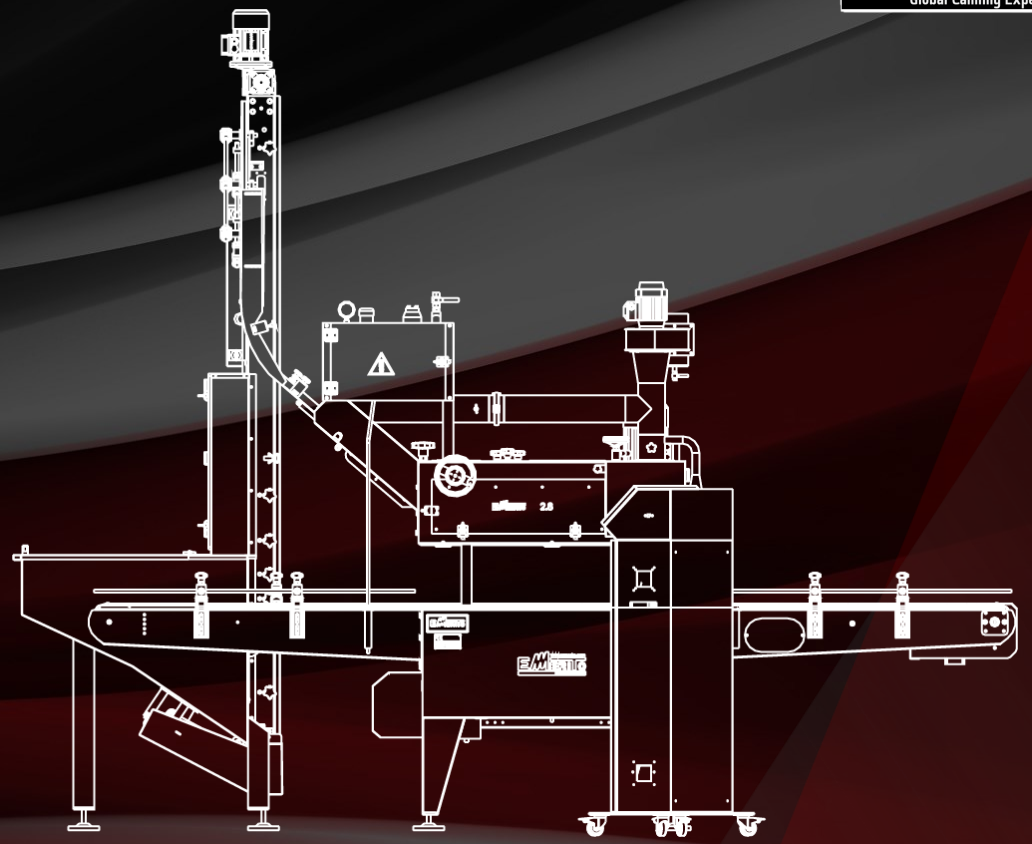

Επιλογές

Σύνδεση με την πλάκα τροφοδοσίας ή την πλάκα αποθήκευσης

Πλευρική έλξη για την μεταφορά συσκευασιών, με διπλό ιμάντα

Σύστημα διαχείρισης ατμού για την προθέρμανση των καπακιών και την έγχυση ατμού στον εξοπλισμό, γεγονός που διευκολύνει την δημιουργία κενού ασφαλείας

Info

Σειρά Emerito 3.8 & 5.8

Αυτοματισμοί

Αυτόματη αλλαγή για δοχεία με διαφορετική διάσταση

Υψηλή Χωρητικότητα

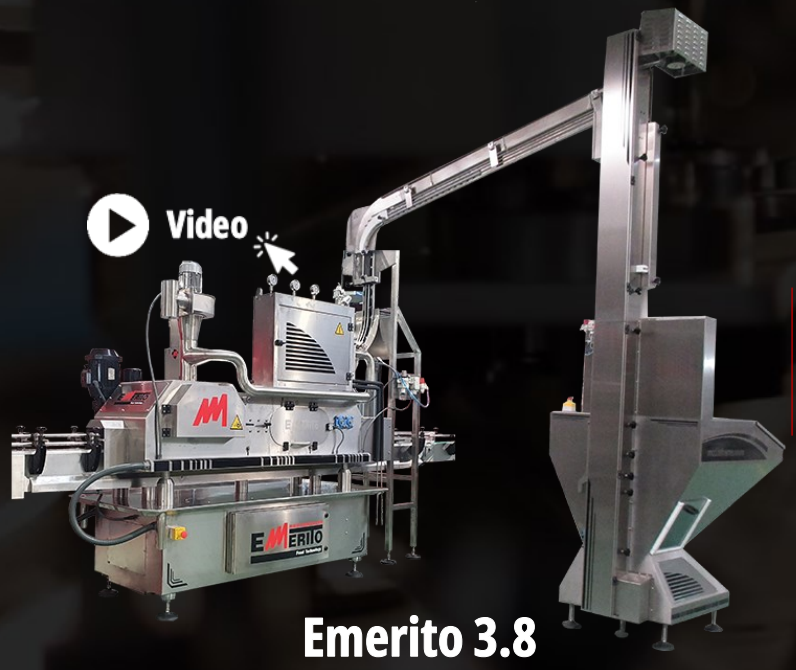

Emerito 3.8

Βασικές Εκδόσεις

330 κύκλοι/λεπτό | 19.800 δοχεία/ώρα

Εκδόσεις ACT (για ελαιόλαδο και λιπαρές ουσίες)

300 κύκλοι/λεπτό | 18.000 δοχεία/ώρα

Καπάκια

Διάμετρος: Από TO38 έως και TO110
Ύψος: Από 40mm μέχρι 260mm

Δοχεία

Διάμετρος: Από 30mm μέχρι 160mm
Ύψος: Από 40mm μέχρι 260mm



Emerito 5.8

600 κύκλοι/λεπτό | 36.000 δοχεία/ώρα

Info

Σειρά Emerito 3.8 & 5.8
Τυπικά Εξαρτήματα

- Αυτόματη τροφοδοσία καπακιών με μαγνητική στήλη
- Εξάρτημα τοποθέτησης καπακιού με μηχανικό επιλογέα
- Ανιχνευτής Παρουσίας-Απουσίας καπακιού στον τροφοδότη
- Εύκολο σύστημα αφαίρεσης καπακιών σε χοάνη
- Ένδειξη κατώτατου επιπέδου καπακιών στην χοάνη
- Καθολική πτώση καπακιών, ισχύει για όλα τα μεγέθη καπακιών
- Αποκλειστικό σύστημα «ελέγχου προ-κλεισίματος με βίδα» στο στάδιο προ-κλεισίματος
- Εξάρτημα για την είσοδο ατμού για την προθέρμανση των καπακιών και την διευκόλυνση του κενού ασφαλείας
- Περιέκτης ανάκτησης υγρών (παγωμένο νερό, υπερχειλίσεις κλπ)
- Υψηλής ποιότητας μηχανοκίνητο κεφαλοκάρφωμα για την αλλαγή ύψους σχήματος
- Δυναμικά στοιχεία συγχρονισμένα με μετατροπείς
- Ανεξάρτητος κεντρικός ελεγχκτής
- Ρύθμιση πλευρικών ιμάντων από το κεντρικό τιμόνι
- Ρυθμιζόμενο ύψος από το πάνελ ελέγχου
- Ταινίες πλευρικής πίεσης για την μεταφορά των συσκευασιών

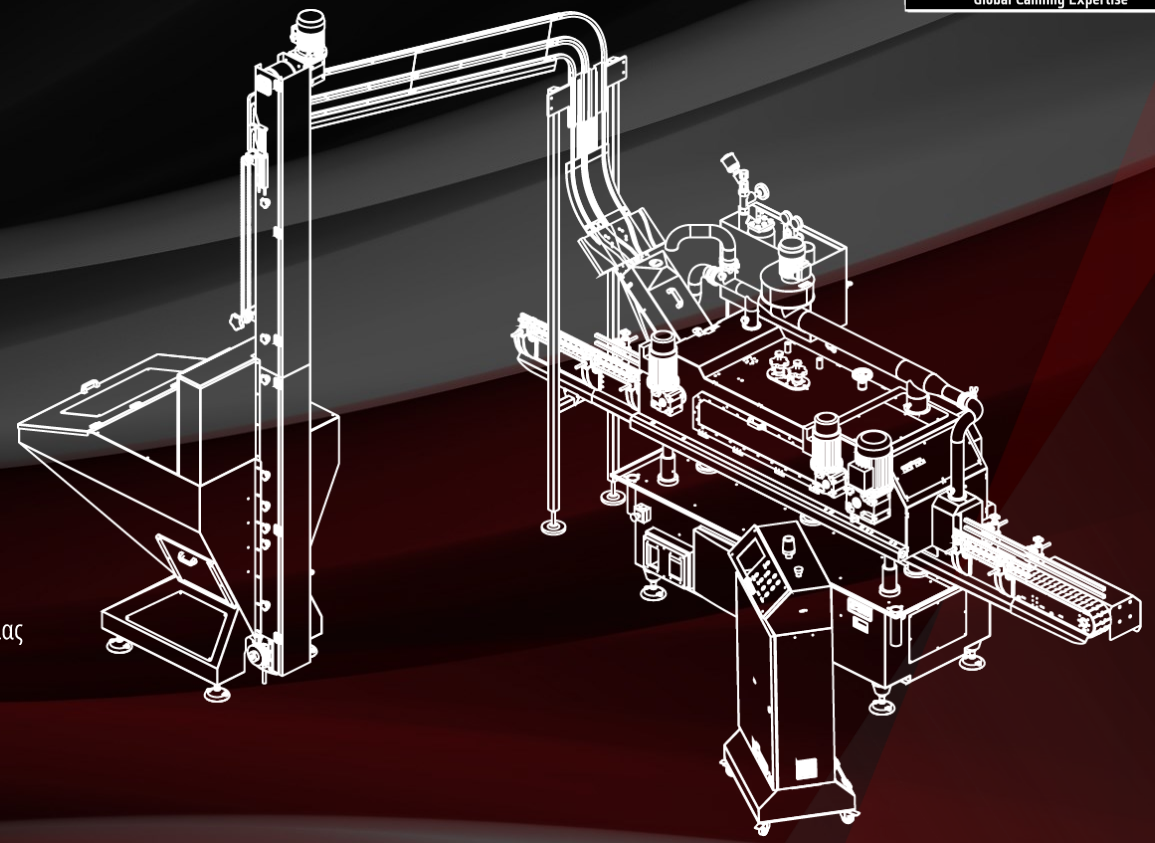

Επιλογές

Σύνδεση με την πλάκα τροφοδοσίας ή την πλάκα αποθήκευσης

Πλευρική έλξη για την μεταφορά συσκευασιών, με διπλό ιμάντα

Σύστημα διαχείρισης ατμού για την προθέρμανση των καπακιών και την έγχυση ατμού στον εξοπλισμό, γεγονός που διευκολύνει την δημιουργία κενού ασφαλείας

Info

Emerito 4.8

Χωρητικότητα: 40cpm

Σύστημα Υπό Κενό

Μηχάνημα σχεδιασμένο για το κλείσιμο γυάλινων βάζων με κλειστικά συστήματα τύπου Twist Off & PT που απαιτούν μηδενική υγρασία στην ατμόσφαιρα. Μηχανικό σύστημα κενού για να επεξεργάζεται προϊόντα που δεν ανέχονται περιβάλλον υγρασίας.

Η μηχανή μας, τοποθέτησης πωμάτων, διαθέτει ανεξάρτητη και ρυθμιζόμενη τοποθέτηση όλων των μηχανισμών που εμπλέκονται στο κλείσιμο, δίνοντάς της πολύ υψηλή αξιοπιστία λειτουργίας. Είναι κατασκευασμένη από ανοξείδωτο χάλυβα, με πολύ στιβαρή εμφάνιση. Ο εξωτερικός της θάλαμος είναι επίσης κατασκευασμένος από ανοξείδωτο χάλυβα, πάχους 12mm. Το συνολικό βάρος του εξοπλισμού υπερβαίνει τα 2500 κιλά.

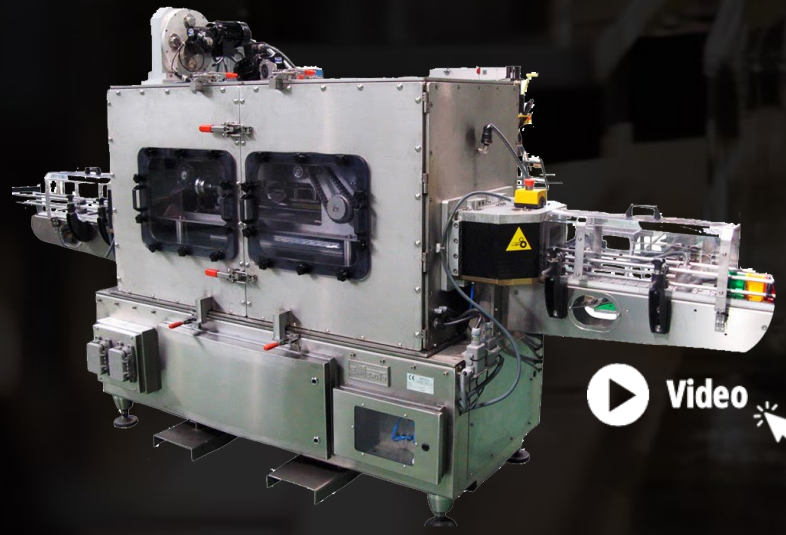

Καπάκια
Διάμετρος: Από TO43 μέχρι TO82
Ύψος: Από 18mm (DTO)

Δοχεία
Διάμετρος: Από 45mm έως 105mm
Ύψος: Από 50mm έως 200mm

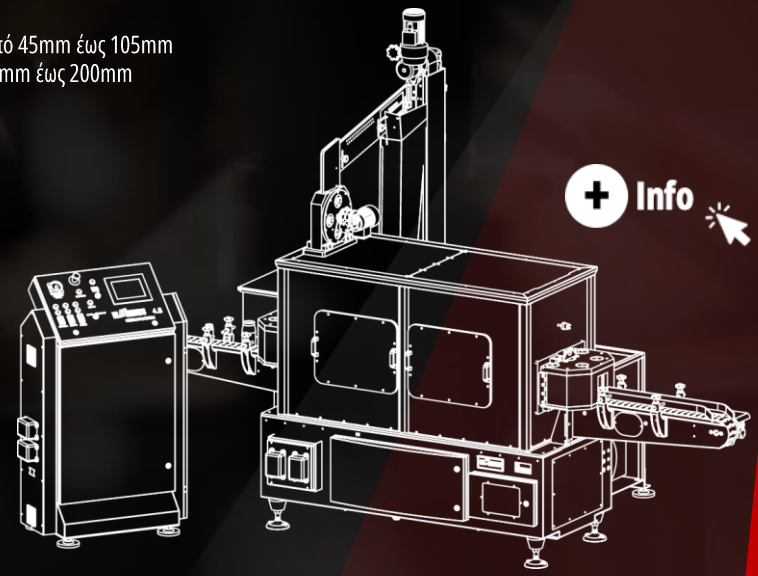

Τύποι τάπας

RTO – RTS - FTO – FSO – MTO – DWO – RTB – RSB – FTB – FSB – MTB – DWB

Διάμετρος: από TO38 έως TO110

RTO: επίπεδα Twist-Off καπάκια

RTS: Twist-Off με βαθμιδωτό σχεδιασμό

FTO: Καπάκια Twist-Off με αυλακωτό σπείρωμα

FSO: Twist-Off με σκαλοπάτι

MTO: Κανονικό καπάκι με μισή μέση

DWO: Κανονικό καπάκι με υψηλή μέση

RTB: RTO με κουμπί ασφαλείας

RSB: RTS με κουμπί ασφαλείας

FTB: FTO με κουμπί ασφαλείας

FSB: FSO με κουμπί ασφαλείας

MTB: MTO με κουμπί ασφαλείας

DWB: DWO με κουμπί ασφαλείας

Σύστημα ACT (Αντιολισθητική Αλυσίδα Έλξης)

Λύσεις για ελαιόλαδο και άλλες λιπαρές ουσίες

Η πολυετή εμπειρία της στην αγορά, έχει επιτρέψει στην Emerito S.L. να αναπτύξει εργαλεία προσαρμοσμένα στις ανάγκες που προκύπτουν στους διάφορους τομείς της συσκευασίας. Μεταξύ αυτών ξεχωρίζει το σύστημα ACT (Αντιολισθητικής Αλυσίδας). Η Αντιολισθητική Αλυσίδα εγγυάται 100% την άριστη λειτουργία των μηχανημάτων τοποθέτησης πωμάτων, ακόμη και στις πιο δυσμενείς συνθήκες. Ακόμη κι όταν τα δοχεία μπορεί να είναι πλήρως εμποτισμένα με λάδι ή άλλες λιπαρές ουσίες.







Συγκριτικός Πίνακας

Μοντέλα	Χωρητικότητα	Αυτόματη Αλλαγή Σχήματος Συσκευασίας	Τύποι Κλεισιμάτων	Επιπλέον Υποστηρικτικός Εξοπλισμός και Εκδοχές
Emerito 0.8	20u ανά λεπτό	No.	Twist-Off | Pressure (PT)	Έγχυση και εκχύλιση ατμού (προαιρετικό)
Emerito 1.8	70u ανά λεπτό			Έγχυση και εκχύλιση ατμού (προαιρετικό) *Σύστημα ACT για συσκευασίες με λάδι ή γλιστερές ουσίες στο εξωτερικό (προαιρετικό)
Emerito 1.8 ACT*	50u ανά λεπτό			
Emerito 1.8 G	70u ανά λεπτό			
Emerito 1.8 G ACT*	50u ανά λεπτό			
Emerito 2.8	130u ανά λεπτό			Ολοκληρωμένη αυτοματοποίηση για προσαρμογή σε διάφορα σχήματα (προαιρετικό) Πνευματικός Ανελκυστήρας Καπακιού *Σύστημα ACT για συσκευασίες με λάδι ή γλιστερές ουσίες στο εξωτερικό (προαιρετικό) **Ολοκληρωμένη αυτοματοποίηση
Emerito 2.8 ACT*	100u ανά λεπτό			
Emerito 2.8 M2	200u ανά λεπτό			
Emerito 2.8 M2 ACT*	170u ανά λεπτό			
Emerito 2.8 SP	130u ανά λεπτό	Έξυπνη Αλλαγή Σχήματος Συσκευασίας Μέσω Οθόνης Αφής		
Emerito 2.8 SP ACT*	100u ανά λεπτό			
Emerito 2.8 SM	200u ανά λεπτό			
Emerito 2.8 SM ACT*	170u ανά λεπτό			
Emerito 3.8**	330u ανά λεπτό			
Emerito 3.8 ACT* y **	300u ανά λεπτό			
Emerito 5.8**	600u ανά λεπτό			
Emerito 4.8	40u ανά λεπτό	Όχι		Μηχανικό Κενό

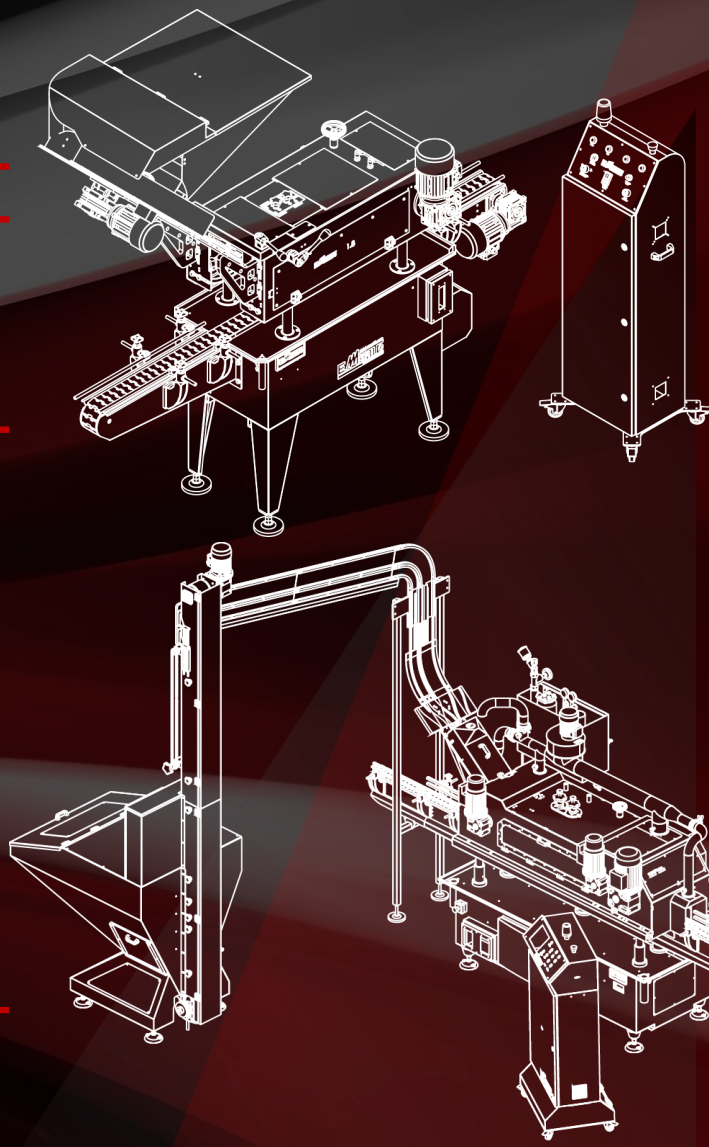



Συμπληρωματικός Εξοπλισμός Γραμμής

Ανιχνευτές Κενού

Emerito **DVI 400**

Ελλαττωματικά Σφραγισμένες Συσκευασίες | Χωρίς Καπάκι | Παραμορφωμένες Κονσέρβες

Ασφάλεια Τροφίμων



Ο ανιχνευτής κενού είναι θεμελιώδης εξοπλισμός για την ασφάλεια των τροφίμων. Έχει σχεδιαστεί για τον ποιοτικό έλεγχο σε γραμμές κονσερβοποίησης τροφίμων και λειτουργεί ελέγχοντας την ύπαρξη κενού στο εσωτερικό των δοχείων, καθώς και την σωστή τοποθέτηση του καπακιού και την παρουσία/απουσία του. Εκτός από την απόρριψη από την γραμμή των δοχείων χωρίς κενό, αποφεύγει την συνέχιση της διαδικασίας των δοχείων που δεν είναι σωστά κλεισμένα ή που δεν διαθέτουν καπάκι, εξασφαλίζοντας έτσι ότι δεν δημιουργούν προβλήματα στο τμήμα της επόμενης θερμικής επεξεργασίας.

Τοποθετημένος στο τμήμα πριν από την τοποθέτηση ετικετών, θα αποφευχθεί να κυκλοφορήσει οποιοδήποτε δοχείο χωρίς κενό ασφαλείας, στην αγορά.

Η απόρριψη του λάθος δοχείου γίνεται σε δίσκο απόρριψης ή σε περίπτωση υψηλών ταχυτήτων, σε ιμάντα μεταφοράς ή σε δυναμική επιφάνεια παράλληλα, την οποία η Emerito προσφέρει συμπληρωματικά εάν είναι απαραίτητο. Προσφέρουμε επίσης προαιρετικά έναν αρθρωτό ιμάντα όπου μπορεί να τοποθετηθεί ο εξοπλισμός, εάν το απαιτεί ο πελάτης ή σε περίπτωση που δεν υπάρχει επαρκώς σταθερή ταινία για την σωστή ανάγνωση των παραμέτρων.

Το λογισμικό που ενσωματώνει τον ανιχνευτή κενού μας (ο οποίος είναι κατασκευασμένος ολοκληρωτικά από την Emerito), σας επιτρέπει να δημιουργείτε διαφορετικούς τύπους ειδοποιήσεων, τόσο ηχητικών όσο και οπτικών συναγερμών και να τους προγραμματίζετε με ευκολία ώστε να έχετε ελέγξει το εύρος των βλαβών ανά πάσα στιγμή.

Info

Περιστροφικο Σύστημα Προπίεσης

Αποφυγή Υπερχείλισης (Colmo) **Διευκόλυνση κλεισίματος** **Προσαρμοζόμενο σε κάθε ταχύτητα**



Μηχανή σχεδιασμένη ειδικά για την αποφυγή της υπερπλήρωσης στερεών προϊόντων σε δοχεία πριν από το κλείσιμο, σπρώχνοντάς τα στο εσωτερικό με ελεγχόμενο τρόπο για την επίτευξη του στόχου.

Αυτό το μηχάνημα είναι απαραίτητο για την διευκόλυνση του κλεισίματος δοχείων στα οποία το προϊόν εξέχει από το στόμιο του δοχείου, δημιουργώντας ένα χείλος που δυσχεραίνει την ενέργεια του κλεισίματος ή τον περιορισμό του απαραίτητου χώρου κεφαλής για ένα σωστό εύρος κενού ασφαλείας.

Η πίεση του προϊόντος πραγματοποιείται με έναν τρόπο με τον οποίο μπορείτε να ρυθμίσετε το μηχάνημα σε πολλά επίπεδα, αποφεύγοντας έτσι την ζημιά σε ευαίσθητα προϊόντα, μέσω της χρήσης μερικών βουλωμάτων κατάλληλων για την διάσταση του στόματος του δοχείου, μπορούν να διαβαθμιστούν για να προσαρμοστούν σε όλα τα πιθανά σενάρια.

Το Head Spacer μπορεί να λειτουργήσει σε οποιαδήποτε ταχύτητα γραμμής και είναι ένας ευέλικτος εξοπλισμός όσον αφορά τα προϊόντα και τις μορφές κονσερβοποίησης.

Info

Συστήματα Φόρτωσης | Εκφόρτωσης Καλαθιών

Χρήση σε οριζόντιους εκτοξευτήρες | **Αυτόματα και ημιαυτόματα** | **Μεγάλη Ευελιξία**

Μηχανήματα σχεδιασμένα για την φόρτωση και εξαγωγή δοχείων που είναι ήδη κλειστά στα καλάθια που χρησιμοποιούνται στους συνήθη αποστειρωτές-παστεριωτές. Μπορούν να είναι αυτόματα και ημιαυτόματα, ανάλογα με τις ανάγκες που απαιτεί κάθε γραμμή κονσερβοποίησης.

Τα συγκεκριμένα συστήματα είναι σε θέση να προσαρμοστούν σε κάθε μέγεθος καλαθιού και δοχείου που χρησιμοποιείται. Προσαρμόζονται επίσης στην έκταση του καλαθιού ή και της μάρκας του αποστειρωτή-παστεριωτή που υπάρχει σε κάθε έργο.

Το μηχάνημα αυτό χρησιμοποιεί υδραυλικά ψαλίδια ή πνευματικούς κυλίνδρους για την σωστή τοποθέτηση κάθε στρώματος δοχείων στο καλάθι. Μπορούμε να προσφέρουμε επιλογές σε εκδόσεις με μαγνητικές ή πνευματικές πλάκες ανάλογα με κάθε ανάγκη.

Info

Συστήματα Φόρτωσης

Video

Εκφόρτωσης Καλαθιών

Video

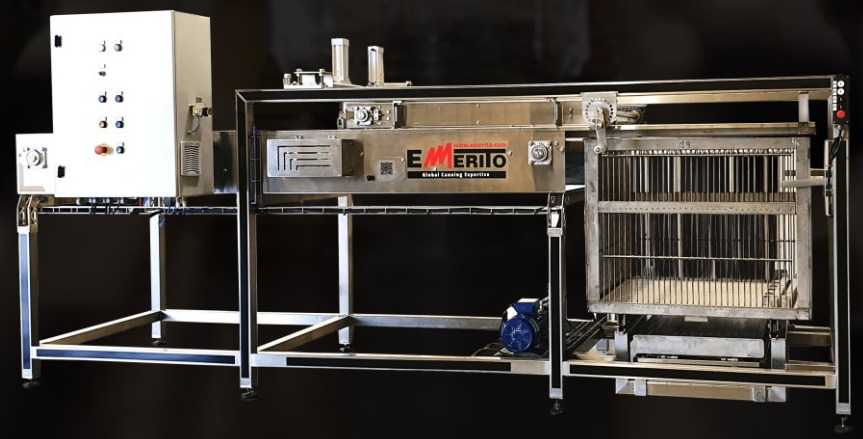

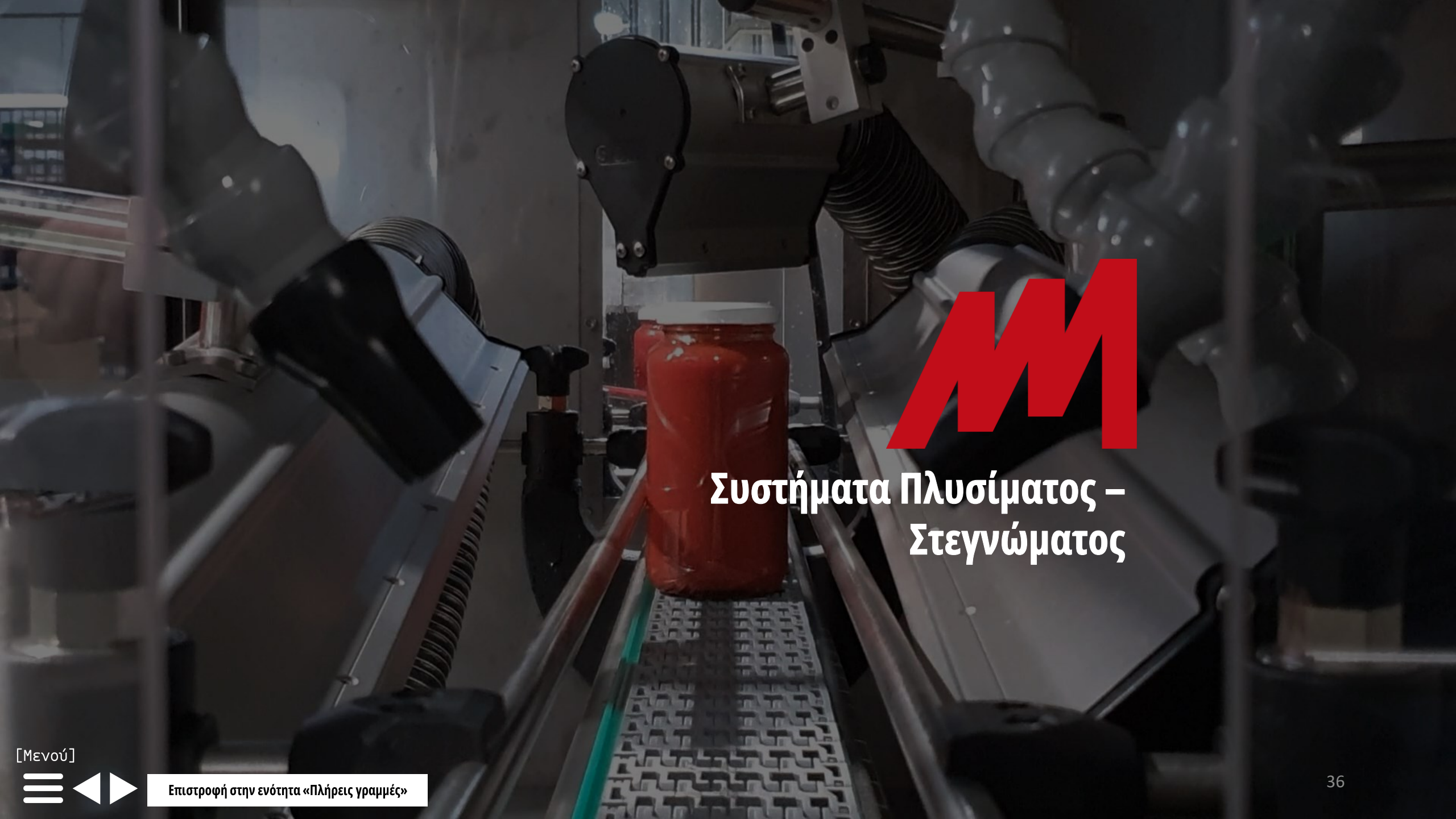

Συστήματα Πλυσίματος – Στεγνώματος

Συστήματα Πλύσης και Στεγνώματος Γεμάτων Συσκευασιών

Γεμάτων και Κλειστών Συσκευασιών

Κονσέρβες | Φιάλες | Βάζα

Προσαρμοζόμενα σε διάφορες ταχύτητες παραγωγής



Video

Συστήματα Πλύσης Γεμάτων Δοχείων



Video

Συστήματα Στεγνώματος Γεμάτων Δοχείων

Info

Σύστημα Πλύσης Γεμάτων Δοχείων

Αυτό το σύστημα πλύσης έχει σχεδιαστεί για το πλύσιμο της τελικής κλειστής συσκευασίας. Μπορούμε να προσαρμοστούμε ειδικά στις ανάγκες και τις εφαρμογές κάθε πελάτη, είτε ασχολείται με βάζα/μπουκάλια/κονσέρβες και λοιπα διαφόρων μορφών.

Τα συστήματα πλύσης μας για γεμάτα δοχεία, προκειμένου να βελτιωθεί η ποιότητα του φινιρίσματος και ιδίως όταν χρησιμοποιείται σαπούνι, ενσωματώνουν στάνταρ μία μονάδα έκπλυσης που, εάν το επιθυμείτε, μπορεί να λειτουργήσει ανεξάρτητα. Εάν ο πελάτης δεν επιθυμεί να χρησιμοποιήσει αυτό το ανεξάρτητο σύστημα, απλά με την διαχείριση των βαλβιδών διακοπής, η μονάδα ενσωματώνεται στο γενικό σύστημα πλύσης. Αυτή η μονάδα πλύσης, για να εξοικονομήσει την χρήση του νερού του δικτύου, ενεργεί μόνο εάν ανιχνεύσει την είσοδο δοχείων στον εξοπλισμό. Διαφορετικά σταματά να λειτουργεί.

Είναι σημαντικό να έχετε υπόψιν σας ότι τα πλυντήρια πλήρους πλύσης δοχείων μας, έχουν σχεδιαστεί για να λειτουργούν σε συνεχή παραγωγή και όχι για να πλένουν προηγουμένως αποθηκευμένα δοχεία στα οποία μπορεί να προσκολληθεί βρωμιά.



Info

Video

Σύστημα Στεγνώματος Γεμάτων Συσκευασιών

με το πεδίο εφαρμογής και λαμβάνοντας υπόψιν, μεταξύ άλλων παραμέτρων, την απαιτούμενη ταχύτητα παραγωγής, τις μορφές δοχείων προς στέγνωμα, καθώς και τον απαιτούμενο χρόνο στεγνώματος για την σωστή ολοκλήρωση της διαδικασίας. Με αυτό το σύστημα, που χρησιμοποιεί τεχνολογία στεγνώματος υψηλής πίεσης, ο πελάτης μπορεί είτε να αποθηκεύει τα δοχεία σε άριστες συνθήκες και χωρίς τον κίνδυνο οξείδωσης των καπακιών, εάν δεν πραγματοποιείται τοποθέτηση ετικέτας, είτε να συνεχίσει την ετικετοποίηση χωρίς ίχνη υγρασίας που θα μπορούσαν να εμποδίσουν την διαδικασία.

Για την κατασκευή αυτού του εξοπλισμού χρησιμοποιούμε τα πιο προηγμένα εξαρτήματα και συστήματα στεγνώματος της αγοράς και ενσωματώνουμε διάφορα στοιχεία που μας επιτρέπουν να πραγματοποιούμε το σωστό στέγνωμα ακόμη και στις πιο δύσκολες περιοχές των δοχείων, ιδίως κάτω από τα καπάκια, ώστε να αποφεύγονται μετέπειτα προβλήματα οξείδωσης. Ιδιαίτερη προσοχή δίνεται επίσης στο στέγνωμα των βάσεων και του σκελετού των δοχειων, ανεξάρτητα από το σχήμα και το μέγεθός τους. Επιπλέον, ο εξοπλισμός διαθέτει υψηλό βαθμό ηχομόνωσης καθ'όλη την διάρκεια της λειτουργίας του.

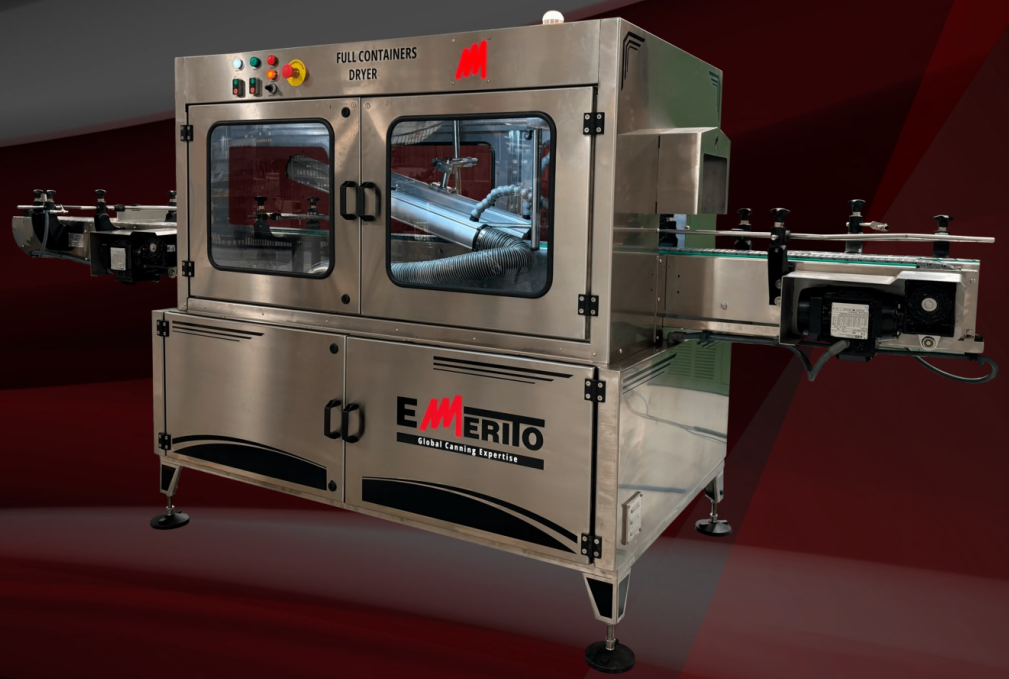

Info

Video

Επιπρόσθετος Εξοπλισμός



Περιστρεφόμενες πλάκες



Τραπέζια, Αρθρωτές



Ταινίες με μεντεσέδες



Γεννήτριες Ηλεκτρικού Ρεύματος

Info

EMERITO
Global Canning Expertise

περισσότερα από 60 χρόνια εμπειρίας

Σας συστήνουμε στους καλύτερους συνεργάτες μας παγκοσμίως για να σας βοηθήσουν με τις ανάγκες σας

Αρχικό Στάδιο Γραμμής: Προετοιμασία Προϊόντος

Από την πλύση του προϊόντος μέχρι την διαδικασία μαγειρέματός του.

Σας βοηθάμε να έρθετε σε επαφή με τους καλύτερους ειδικούς στον κόσμο

Διαδικασία Κονσερβοποίησης

Η Emerito αποτελεί το παγκόσμιο σημείο αναφοράς για την συσκευασία του προϊόντος σας

PET

Αν χρησιμοποιείτε συσκευασίες PET για τα προϊόντα σας με πλαστικό καπάκι, σας βοηθάμε να βρείτε λύσεις

Τέλος Γραμμής

Από τον σχηματισμό της συσκευασίας και την συρρίκνωση περιτυλίγματος μέχρι την ρομποτική παλετοποίηση του τελικού προϊόντος

Info

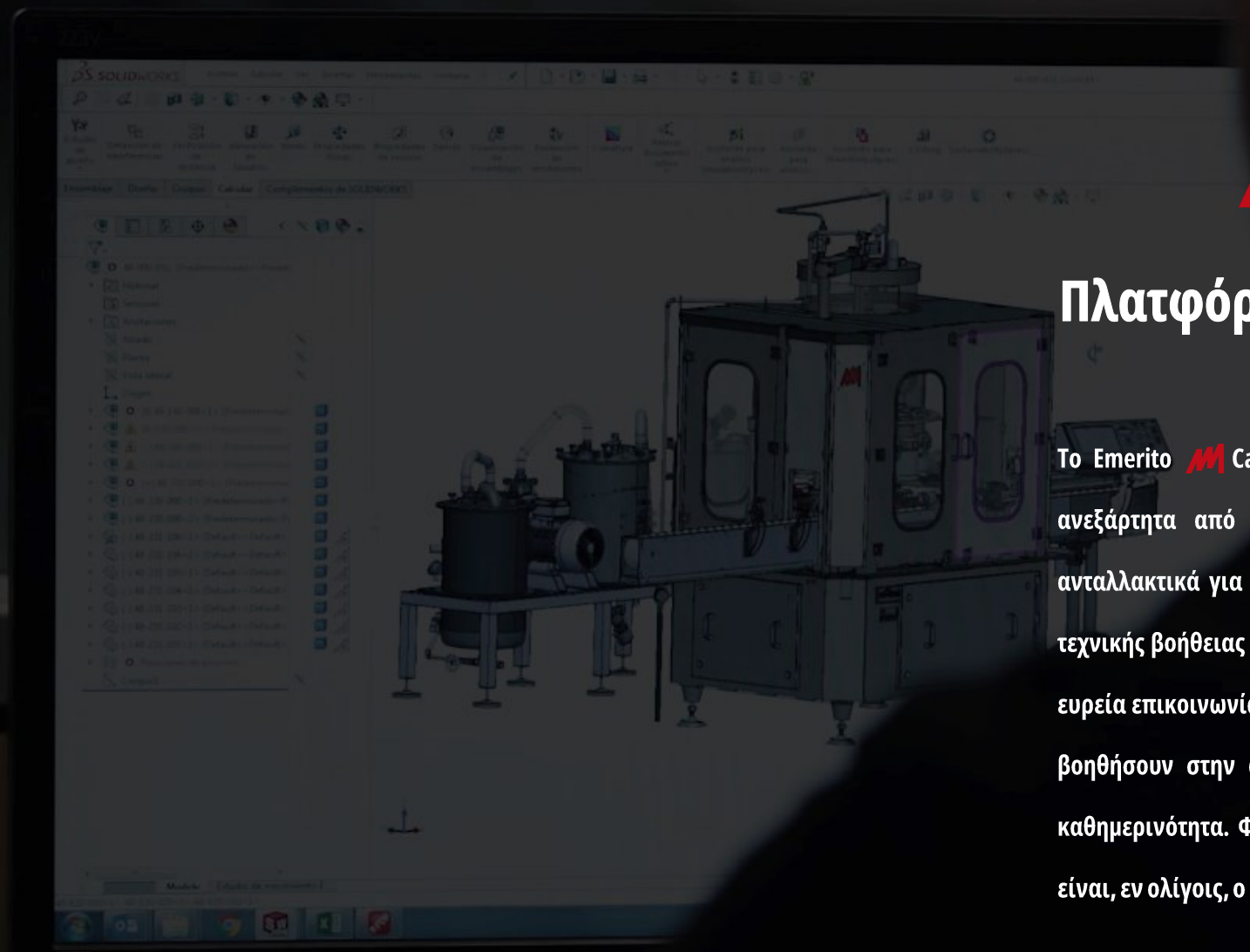

Care

Πλατφόρμα Εξυπηρέτησης Μετά την Πώληση

Το Emerito Care είναι η νέα ψηφιακή πλατφόρμα μέσω της οποίας κάθε πελάτης, ανεξάρτητα από την τοποθεσία της επιχείρησής τους, μπορούν να διαχειρίζονται ανταλλακτικά για οποιονδήποτε εξοπλισμό και να συντονίζεται η οποιαδήποτε υπηρεσία τεχνικής βοήθειας που απαιτείται. Με αυτό το εργαλείο θέλουμε να κάνουμε πιο εύκολη την ευρεία επικοινωνία με τους πελάτες μας, επιτρέποντας την ανταλλαγή πληροφοριών που θα βοηθήσουν στην αποφυγή οποιασδήποτε ταλαιπωρίας που μπορεί να προκύψει στην καθημερινότητα. Φωτογραφίες, βίντεο, υπηρεσία άμεσης συνομιλίας. Το Emerito Care είναι, εν ολίγοις, ο τρόπος για να βρισκόμαστε πάντα πιο κοντά στους πελάτες μας.

Επισκεφθείτε την ιστοσελίδα μας

www.emerito.com

Global Canning Expertise

info@emerito.com | Phone: +34 948 68 51 07 | Ctra. Mendavia – Logroño KM 0,5 – Mendavia, 31587, Navarra, Spain